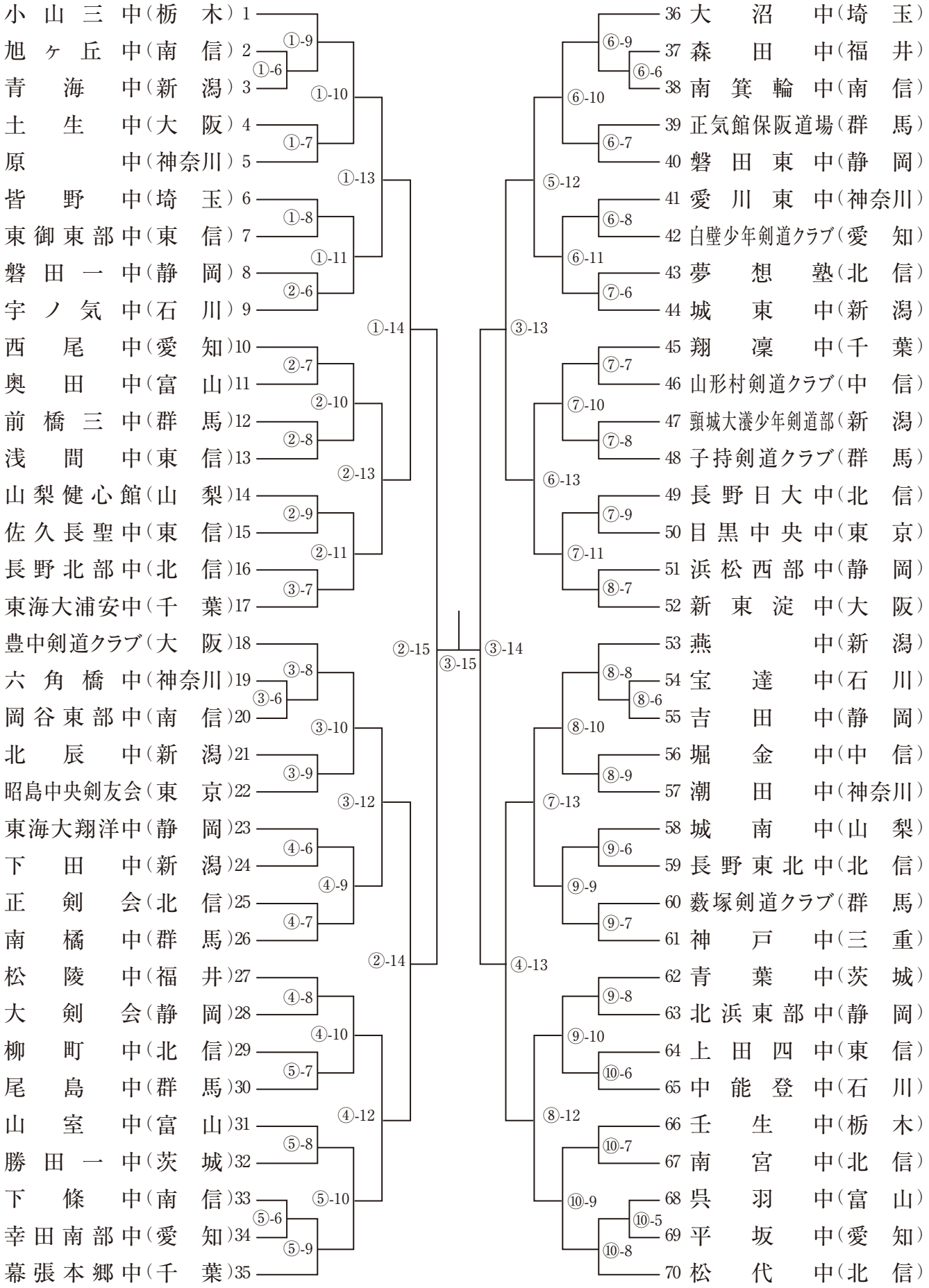男子団体戦トーナメント