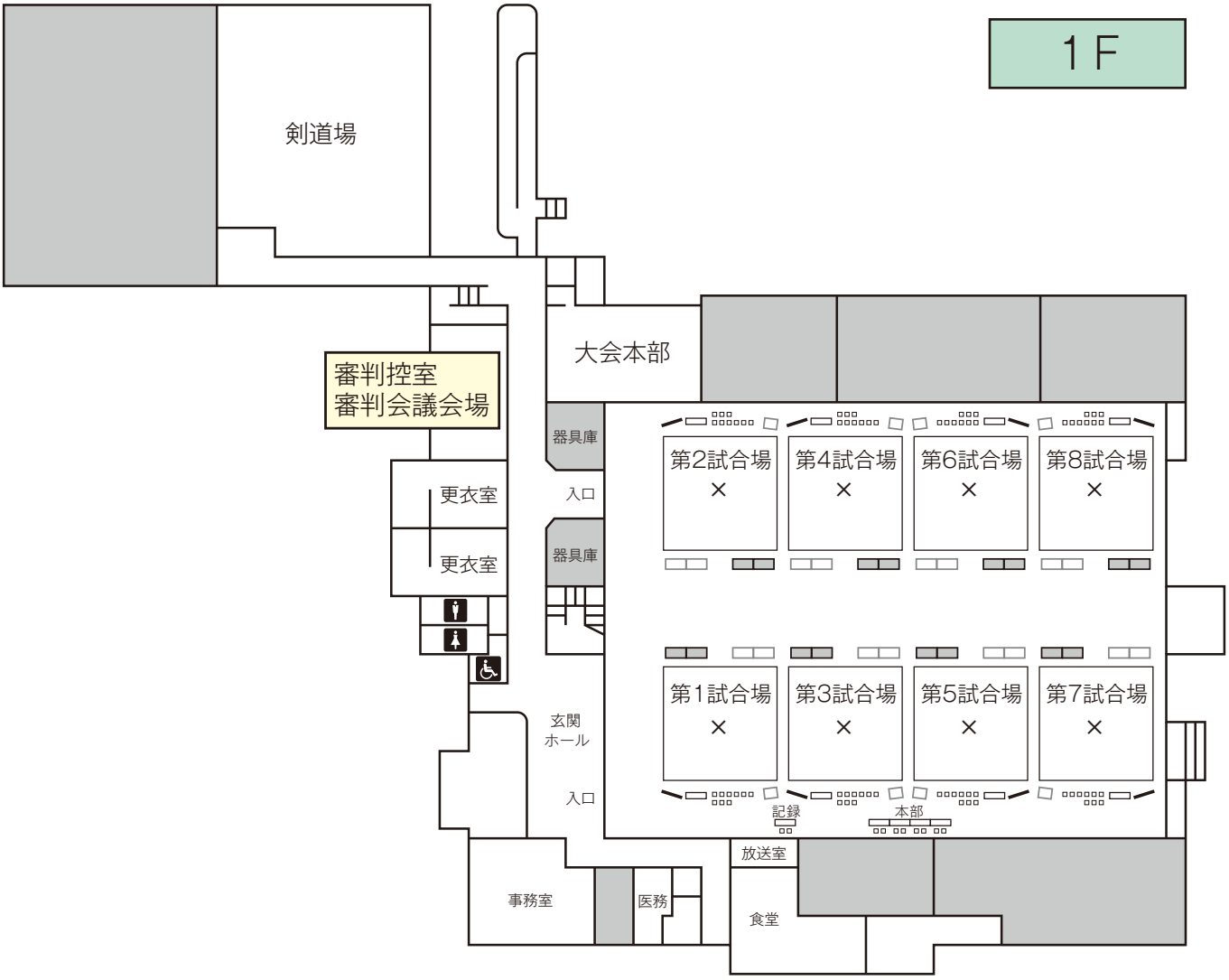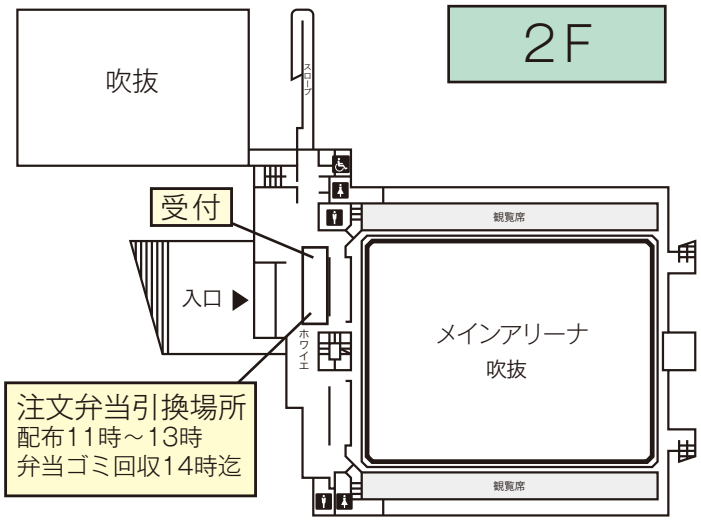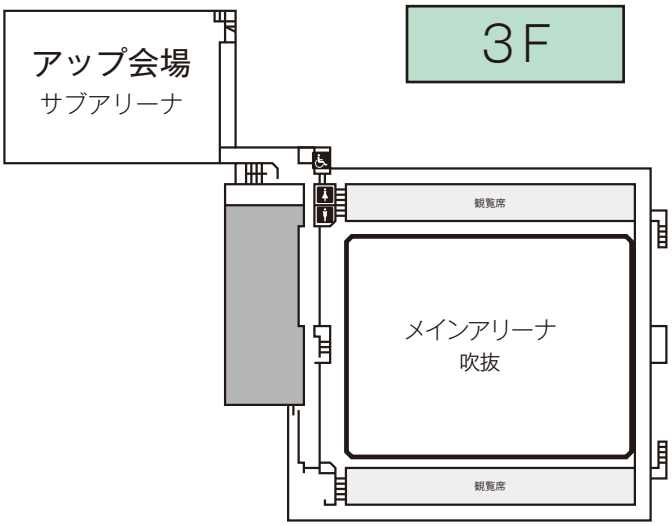長野運動公園総合体育館案内図